P3RA

Professionele draadloze bodypack-ontvanger

Manual for the Shure P3RA bodypack receiver. Includes battery and charger information, as well as how to use MixMode and Stereo Monitoring mode.

Version: 2.4 (2025-H)

Table of Contents

P3RA Professionele draadloze bodypack-ontvanger 3

BELANGRIJKE VEILIGHEIDSINSTRUCTIES 3

WAARSCHUWING 4

VEILIGHEIDSMAATREGELEN 4

Algemene beschrijving 5

P3RA-bodypack 5

Audio-instellingen 7

Hulpfuncties 7

RF-instellingen 8

MixMode- en stereomonitoring 8

Stereo (standaard) 8

MixMode 9

Shure oplaadbare batterij uit de SB900-serie 10

Lader met één compartiment 11

Laders met meerdere compartimenten 11

Belangrijke tips voor zorg voor en opslag van Shure oplaadbare batterijen 12

Batterijlevensduur 12

Productgegevens 13

Optionales Zubehör und Ersatzteile 14

Certificering 15

P3RA
Professionele draadloze bodypack-ontvanger

BELANGRIJKE VEILIGHEIDSINSTRUCTIES

1. LEES deze instructies.
2. BEWAAR deze instructies.
3. NEEM alle waarschuwingen in acht.
4. VOLG alle instructies op.
5. GEBRUIK dit apparaat NIET in de buurt van water.
6. REINIG UITSLUITEND met een droge doek.
7. Blokkeer de ventilatieopeningen NIET. Zorg dat er voldoende afstand wordt gehouden voor een adequate ventilatie. Installeer het product volgens de instructies van de fabrikant.
8. Plaats het apparaat NIET in de buurt van warmtebronnen, zoals open vuur, radiatoren, warmteroosters, kachels of andere apparaten (waaronder versterkers) die warmte genereren. Plaats geen bronnen van open vuur in de buurt van het product.
9. Zorg ervoor dat de beveiliging van de gepolariseerde stekker of randaardestekker NIET wordt aangetast. Een gepolariseerde stekker heeft twee pennen waarbij er één breder is dan de andere. Een randaardestekker heeft twee pennen en een derde aardaansluitingpen. De breedste pen en de derde aardaansluitingpen zijn bedoeld om uw veiligheid te garanderen. Als de meegeleverde stekker niet in de contactdoos past, vraagt u een elektricien om de verouderde contactdoos te vervangen.
10. Zorg ervoor dat er NIET over het netsnoer kan worden gelopen en het niet wordt afgekneld, vooral bij stekkers en uitgangen en op de plaats waar het snoer aan het apparaat vastzit.
11. GEBRUIK UITSLUITEND door de fabrikant gespecificeerde hulpstukken/accessoires.
12. GEBRUIK het apparaat UITSLUITEND in combinatie met een door de fabrikant gespecificeerde of bij het apparaat meegeleverde wagen, standaard, driepoot, beugel of tafel. Wees bij gebruik van een wagen voorzichtig tijdens het verplaatsen van de wagen met het apparaat om letsel door omkantelen te voorkomen.



13. HAAL de stekker van dit apparaat UIT de contactdoos tijdens onweer/bliksem of wanneer het lange tijd niet wordt gebruikt.
14. Laat onderhoud altijd UITVOEREN door bevoegd onderhoudspersoneel. Onderhoud moet worden uitgevoerd wanneer het apparaat op enigerlei wijze is beschadigd, bijvoorbeeld bij beschadiging van het netsnoer of de stekker, als er vloeistof of voorwerpen in het apparaat zijn terechtgekomen, het apparaat is blootgesteld aan regen of vocht, niet naar behoren werkt of is gevallen.
15. STEL het apparaat NIET bloot aan druppels en rondspattend vocht. PLAATS GEEN met vloeistof gevulde objecten, bijvoorbeeld een vaas, op het apparaat.
16. De NETSTEKKER of een koppelstuk van het apparaat moet altijd klaar voor gebruik zijn.
17. Het door het apparaat verspreide geluid mag niet meer zijn dan 70 dB(A).
18. Apparaten van een KLASSE I-constructie moeten worden aangesloten op een WANDCONTACTDOOS met beschermende aardaansluiting.
19. Stel dit apparaat niet bloot aan regen of vocht om het risico op brand of elektrische schokken te verminderen.

20. Probeer dit product niet te wijzigen. Anders kan lichamelijk letsel optreden en/of het product defect raken.
21. Gebruik dit product binnen de gespecificeerde bedrijfstemperaturen.

低功率電波輻射性電機管理辦法

第十二條

經型式認證合格之低功率射頻電機，非經許可，公司、商號或使用者均不得擅自變更頻率、加大功率或變更原設計之特性及功能。 第十四條

低功率射頻電機之使用不得影響飛航安全及干擾合法通信；經發現有干擾現象時，應立即停用，並改善至無干擾時方得繼續使用。前項合法通信，指依電信法規定作業之無線電通信。低功率射頻電機須忍受合法通信或工業、科學及醫療用電波輻射性電機設備之干擾。

WAARSCHUWING

- Batterijen kunnen exploderen of giftige stoffen afgeven. Gevaar voor brand of verbranding. Niet openen, indeuken, wijzigen, demonteren, tot boven 60 °C (140 °F) verwarmen of verbranden.
- Volg de instructies van de fabrikant op.
- Gebruik uitsluitend een Shure-lader om oplaadbare Shure-batterijen op te laden.
- WAARSCHUWING: Explosiegevaar indien batterij door verkeerd exemplaar wordt vervangen. Uitsluitend vervangen met hetzelfde type of een gelijkwaardig type.
- Stop nooit een batterij in uw mond. Neem bij doorslikken contact op met een arts of de plaatselijke eerste hulp.
- Niet kortsluiten; dit kan brandwonden of brand opleveren.
- Geen batterijpakketten opladen of gebruiken met andere dan oplaadbare Shure-batterijen.
- Voer batterijen op juiste wijze af. Raadpleeg de plaatselijke verkoper voor de juiste afvoermethode voor gebruikte batterijpakketten.
- Batterijen (batterijpakketten of geplaatste batterijen) mogen niet worden blootgesteld aan grote hitte, zoals direct zonlicht, vuur etc.
- Dompel de batterij niet onder in vloeistof zoals water, drank of andere vloeistoffen.
- Bevestig of plaats de batterij niet met omgekeerde polariteit.
- Buiten het bereik van kinderen houden
- Gebruik geen afwijkende batterijen.
- Verpak de batterij veilig voor het transport.

WAARSCHUWING: Explosiegevaar indien batterij door verkeerd exemplaar wordt vervangen. Alleen gebruiken met AA-batterijen.

VEILIGHEIDSMAATREGELEN

De mogelijke gevolgen van onjuist gebruik worden aangegeven door een van de twee symbolen —'WAARSCHUWING' en 'VOORZICHTIG'—, afhankelijk van de mate waarin het risico geldt en de zwaarte van de gevolgen.

⚠	WAARSCHUWING: Wanneer deze waarschuwingen worden genegeerd, kan dit resulteren in ernstig of fataal letsel als gevolg van onjuist handelen.
⚠	VOORZICHTIG: Wanneer deze waarschuwingen worden genegeerd, kan dit resulteren in letsel of schade aan eigendommen als gevolg van onjuist handelen.

VOORZICHTIG

- Demonteer of wijzig het apparaat nooit. Dit kan defecten tot gevolg hebben.
- Stel het apparaat niet bloot aan extreme krachten en trek niet aan de kabel. Dit kan defecten tot gevolg hebben.
- Houd het product droog en stel het niet bloot aan extreme temperaturen en vochtigheid.

WAARSCHUWING

- Als water of een vreemd voorwerp binnendringt in de binnenzijde van het apparaat, kan dat brand of elektrische schokken tot gevolg hebben.
- Probeer dit product niet te wijzigen. Anders kan lichamelijk letsel optreden en/of het product defect raken.

Dit apparaat kan geluidsvolumes boven 85 dB SPL produceren. Controleer wat uw maximale toegestane blootstellingsniveau aan continu geluid is volgens de nationale regelgeving.

WAARSCHUWING

HET BELUISTEREN VAN AUDIO OP EEN TE HOOG VOLUME KAN PERMANENTE GEHOORBESCHADIGING VEROORZAKEN. GEBRUIK EEN ZO LAAG MOGELIJK VOLUME. Langdurige blootstelling aan te hoge geluidsniveaus kan gehoorbeschadiging veroorzaken met een permanent gehoorverlies als gevolg. Volg de volgende richtlijnen, opgesteld door de Occupational Safety Health Administration (OSHA), voor de maximale blootstellingstijd aan geluidsdrukniveaus voordat gehoorbeschadiging optreedt.

90 dB SPL **gedurende 8 uur**	**95 dB SPL** gedurende 4 uur	**100 dB SPL** gedurende 2 uur	**105 dB SPL** gedurende 1 uur
110 dB SPL **gedurende een halfuur**	**115 dB SPL** gedurende 15 minuten	**120 dB SPL** Voorkom dit volume, anders kan schade optreden	

Dit product is uitsluitend bestemd voor professioneel gebruik. Dit product mag uitsluitend worden verkocht via professionele verkoopkanalen.

Waarschuwing voor draadloze toepassingen in Australië

Dit apparaat valt onder een licentie voor de ACMA-klasse en dient te voldoen aan alle voorwaarden van die licentie, evenals de werkfrequenties. Dit apparaat zal al vóór 31 december 2014 moeten voldoen als het wordt gebruikt in de frequentieband van 520-820 MHz. **WAARSCHUWING:** Dit apparaat mag na 31 december 2014 om te voldoen niet meer worden gebruikt in de frequentieband van 694-820 MHz.

Algemene beschrijving

De P3RA-bodypack-ontvanger van Shure wordt gebruikt met P3T-zenders van Shure als onderdeel van het persoonlijke stereomonitorsysteem PSM300®. Het geavanceerd gebruikersmenu met LCD-display biedt meer functionaliteit dan de standaard bodypack-ontvanger PSM300 en de volledig metalen behuizing zorgt voor superieure duurzaamheid. De compatibiliteit met de oplaadbare batterijen uit de SB900-serie van Shure zorgt voor een verbeterde batterijgebruiksduur en een milieuvriendelijke manier om geld te besparen en afval te verminderen.

Raadpleeg de gebruikershandleiding van de PSM30®0 (meegeleverd met de zender en beschikbaar op shure.com) voor meer informatie over het gebruiken van de P3RA met het PSM300-systeem.

P3RA-bodypack

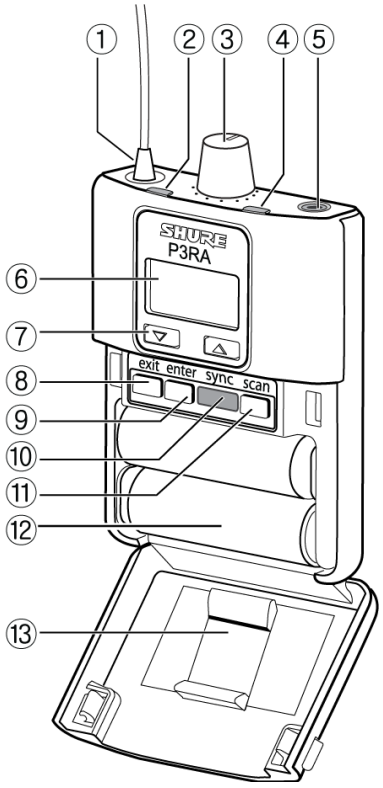

① Antenne

Ontvangt signalen van de P3T-zender

② RF-indicator

Licht op wanneer de bodypack een signaal van de zender ontvangt

③ Volumeknop/voedingsschakelaar

Draai hieraan om de voeding in/uit te schakelen en het hoofdtelefoonvolume af te regelen

④ Batterij-LED

Geeft de batterijstatus aan

***Opmerking**: zie de tabel voor batterijgebruiksduur voor specifieke gebruiksduurwaarden*

⑤ Hoofdtelefoonuitgang

Gebruik oortelefoons of hoofdtelefoons met een plug van 3,5 mm (1/8-inch)

⑥ Display

Hiermee worden de instellingen en menunavigatie weergegeven

⑦ Navigatieknoppen (▲ ▼)

Gebruik deze om door het menu te bladeren en instellingen af te regelen

⑧ Knop Exit

Druk hierop om naar het vorige scherm te gaan

⑨ Knop Enter

Druk hierop om een menuscherm te openen of een instelling te bevestigen

⑩ IR-synchronisatievenster

Wordt gebruikt om groeps- en kanaalinstellingen tussen de bodypack en de zender te versturen

⑪ Knop Scan

Druk hierop om een RF-scan uit te voeren

⑫ Batterijcompartiment

Geschikt voor een Shure oplaadbare batterij van de SB900-serie of twee AA-batterijen

⑬ Verwijderbare AA-adapter

Verwijderen om te gebruiken met een oplaadbare Shure batterij uit de SB900-serie

Opmerking: *Open de klep om de adapter te verwijderen en schuif de adapter eruit. Druk om de adapter weer aan te brengen deze op zijn plaats vast – er is dan een klikgeluid te horen.*

Audio-instellingen

MODUS	STEREO: De audio van kanaal 1 wordt door de linkeroortelefoon weergegeven en de audio van kanaal 2 door de rechteroortelefoon.MIXMODE: Beide kanalen zijn in de linker- en rechteroortelefoons te horen. De verhouding tussen de mixen is regelbaar.
EQ	Gebruik de twee-bands shelving-equalizer om ofwel de bass- of treble-frequenties tot +6 dB in stappen van 2 dB te versterken. LOW BOOST: Versterkt frequenties onder 100 Hz HIGH BOOST: Versterkt frequenties boven 10 kHz OFF: Geen EQ (vlak)
VLIMIT (Maximaal volume)	Stel een waarde (-3 tot -21 dB, aanpasbaar in stappen van 3 dB) in voor het dempen van het hoogst mogelijke volumeniveau. Bij het draaien aan de volumeknop door het volledige bewegingsbereik wordt nog steeds het volume gewijzigd; de begrenzing verkleint alleen het regelbereik in dB's. **Opmerking:** De waarschuwing VLIMIT comprimeert de audio **niet**.
BAL MX / BAL ST (Balans)	Het gedrag van de balansregeling is afhankelijk van de ingestelde modus op de bodypack: STEREO: Hiermee wordt de balans links/rechts afgeregeld MIXMODE: Hiermee wordt de mengverhouding tussen kanaal één en kanaal twee afgeregeld

Hulpfuncties

CONTRAST	Pas het contrast van het displayscherm aan door een instelling tussen laag en hoog te selecteren
LOCK PANEL (PANEEL VERGRENDELEN)	Hiermee worden alle bedieningselementen vergrendeld behalve de volumeknop om toevallige wijzigingen aan instellingen te voorkomen **Vergrendeling:** Selecteer `HULPMIDDELEN` > `VERGRENDELPANEEL` **Ontgrendeling:** Druk op de knop Exit en selecteer OFF (UIT) wanneer het instelscherm voor vergrendeling verschijnt. Druk op Enter om te bevestigen.
BATTERY (BATTERIJ)	Hiermee worden de resterende batterijgebruiksduur (uren:minuten), temperatuur, status, aantal cycli, capaciteit en spanning weergegeven **Opmerking:** Alleen van toepassing op de oplaadbare Shure-batterij
RESTORE (TERUGZETTEN)	Hiermee wordt de bodypack teruggezet op de standaard fabrieksinstellingen.
AUTO UIT	De bodypack wordt automatisch uitgeschakeld na een selecteerbare periode (5, 30 of 60 minuten) wanneer deze zich in de energiebesparende modus bevindt of wanneer de bodypack is ingeschakeld en wordt aangesloten op een lader. Om de bodypack weer in te schakelen, moet u de voedingsschakelaar uitschakelen en weer inschakelen. **Opmerking:** Oplaadbare Shure-batterijen laden het snelst op wanneer de bodypack is uitgeschakeld

RF-instellingen

Het menu RADIO bevat selecteerbare instellingen voor GROUP en CHANNEL. Deze worden gebruikt om de ontvanger handmatig te synchroniseren met de zender.

De frequentie en band worden ter referentie weergegeven onder de instellingen voor groep en kanaal.

MixMode- en stereomonitoring

De bodypack kan in een van de volgende vermelde modi werken:

Stereo (standaard)

Om de stereomodus te activeren, opent u het menu en selecteert u `AUDIO` > `MODE` > `STEREO` .

In stereomodus wordt de audio van kanaal 1 door de linkeroortelefoon weergegeven en de audio van kanaal 2 door de rechteroortelefoon. Wanneer in stereo wordt geluisterd, is er meer helderheid en een betere scheiding tussen de bronnen op elk kanaal.

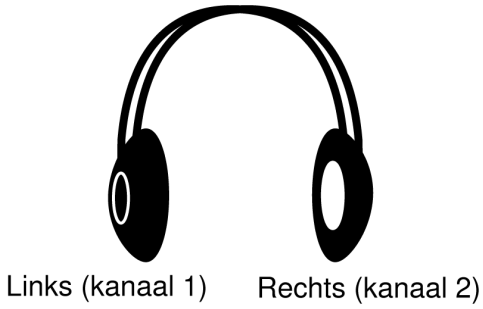

Balans afregelen

Selecteer voor het afregelen van de balans links/rechts AUDIO > BAL ST. Gebruik de knoppen ▲▼ om de instelling te wijzigen.

MixMode

Om MixMode te activeren, opent u het menu en selecteert u AUDIO > MODE > MIXMODE.

In MixMode is de mengverhouding tussen twee monitormixen (bijvoorbeeld een instrumentale mix en een zangmix) regelbaar. Het signaal is mono, wat betekent dat elke mix door zowel de linker- als rechteroortelefoon wordt weergegeven.

Mengverhouding van mixen afregelen

Om de mengverhouding tussen kanaal 1 en kanaal 2 af te regelen, opent u het menu en selecteert u AUDIO > BAL MX. Gebruik de pijltjesknoppen (▲▼) voor het maken van de afstellingen.

In dit scenario is er een instrumentale mix op kanaal 1 (links) en een zangmix op kanaal 2 (rechts):

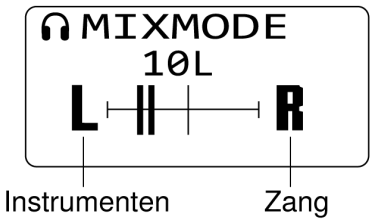

Schuif de balans naar links om meer van kanaal één (instrumenten) te horen.

Schuif de balans naar links om meer van kanaal één (instrumenten) te horen.

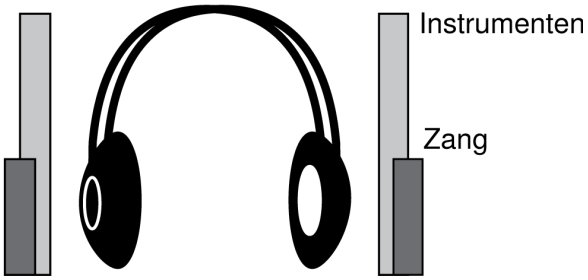

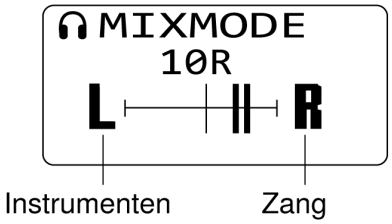

Schuif de balans naar rechts om meer van kanaal twee (zang) te horen.

Schuif de balans naar rechts om meer van kanaal twee (zang) te horen.

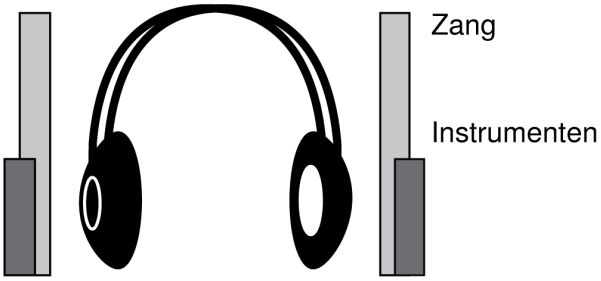

Balans- en mixafstellingen vanuit het beginscherm

Voor het maken van snelle aanpassingen aan de stereobalans- of Mixmode-verhouding, gebruikt u de pijltjesknoppen (▲▼) vanaf het beginscherm. Gebruik zo nodig de vergrendelingsfunctie om toevallige wijzigingen te voorkomen.

Shure oplaadbare batterij uit de SB900-serie

Shure lithium-ionbatterijen uit de SB900-serie bieden een oplaadoptie voor het voeden van de bodypack. Batterijen worden in één uur snel tot 50% van hun capaciteit opgeladen en bereiken hun volledig lading in drie uur.

Er zijn laders voor één batterij en laders met meerdere compartimenten verkrijgbaar om de Shure-batterijen op te laden.

Voorzichtig: Oplaadbare Shure-batterijen mogen alleen met een Shure-batterijlader worden opgeladen.

Lader met één compartiment

De SBC-100-lader met één compartiment biedt een compacte laadoplossing.

1. Steek de lader in een netvoedingsbron of USB-poort.
2. Plaats een batterij in het laadcompartiment.
3. Controleer de laadstatus-LED's tot het opladen is voltooid.

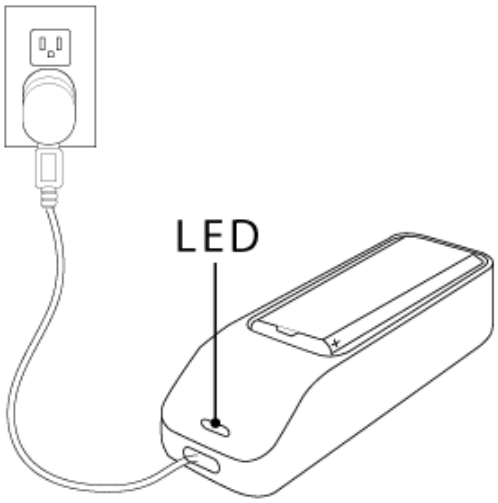

Laadstatus-led

Kleur	Status
Rood	Laden
Groen	Laden voltooid
Oranje en knippert	Storing: controleer de aansluitingen en batterij
Uit	Geen batterij in compartiment

Laders met meerdere compartimenten

Shure biedt verschillende modellen laders met meerdere compartimenten:

- SBC200-lader met twee compartimenten
- SBC210-lader met twee compartimenten
- SBC220-netwerklader met twee compartimenten
- SBC800-lader met acht compartimenten

SBC200- en SBC220-laders kunnen losse batterijen of batterijen die in bodypacks zijn geplaatst opladen.

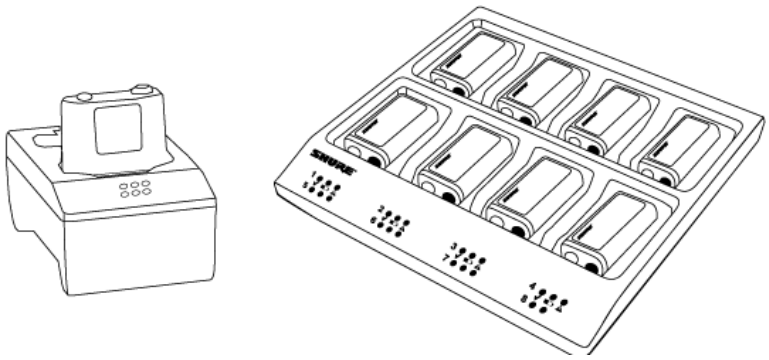

1. Steek de lader in een netvoedingsbron.
2. Plaats batterijen of bodypacks in het laadcompartiment.
3. Controleer de laadstatus-LED's tot het opladen is voltooid.

Laadstatus-led

Kleur	Status
Groen	Laden voltooid
Groen/rood	Laadniveau boven 90%
Rood	Laden
Oranje en knippert	Storing: controleer de aansluitingen en batterij
Uit	Geen batterij in compartiment

Belangrijke tips voor zorg voor en opslag van Shure oplaadbare batterijen

De juiste zorg voor en opslag van Shure-batterijen leidt tot betrouwbare prestaties en garandeert een lange levensduur.

- Sla batterijen en bodypacks altijd bij kamertemperatuur op
- In het ideale geval dienen batterijen te worden opgeladen tot ongeveer 40% capaciteit voor langetermijnopslag
- Tijdens opslag controleert u de batterijen elke 6 maanden en laadt u deze zo nodig op tot 40% capaciteit

Batterijlevensduur

Batterij-indicator	Driekleurige batterij-LED	Resterend aantal uren bij benadering (u:mm)	
		Alkaline	Shure oplaadbare SB900C-batterij
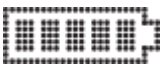	Groen	5:30 tot 4:25	8:10 tot 5:15
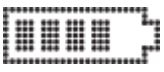	Groen	4:25 tot 3:20	5:15 tot 3:55

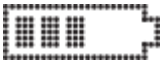	Groen	3:20 tot 2:10	3:55 tot 2:40
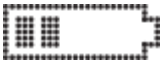	Groen	2:10 tot 1:05	2:40 tot 1:20
	Oranje	1:05 tot 0:30	1:20 tot 0:35
	Rood	< 0:30	< 0:35
Totale batterijgebruiksduur		5:30	8:10

Opmerking: Batterijgebruiksduur met Energizer™ alkaline AA-batterijen onder de volgende omstandigheden:

- Audio ontvanger ingesteld op EQ = OFF, V LIMIT = OFF
- Audio-uitgangssterkte bij bodypack: Roze ruis bij 100 dB SPL in het oor met SE112-oortelefoon (impedantie bij 20 Ω)

Energiebesparende modus: Als er gedurende 5 minuten geen oortelefoon aangesloten is, wordt de ontvanger in de energiebesparende modus gezet voor een langere batterijgebruiksduur. In deze modus knippert de LED langzaam aan en uit en geeft de LED blijvend de kleur weer die overeenkomt met de resterende batterijgebruiksduur.

Productgegevens

Audiofrequentiekarakteristiek

38 Hz-15 kHz

Werkbereik

omgevingsafhankelijk

90 m (300 ft)

Actieve RF-gevoeligheid

bij 20 dB SINAD

2,2 µV

Actieve RF-versterkingsregeling

20 dB

Stelt RF-gevoeligheid af voor een groter dynamisch RF-bereik

Spiegelonderdrukking

>90 dB

Onderdrukking nabuurkanaal

>60 dB

Intermodulatieverzwakking

>50 dB

Blokkering
>60 dB

Audio-uitgangsvermogen
1 kHz bij <1% vervorming, piekvermogen, bij 32 Ω

80 mW (stuurt twee kanalen aan)

Uitgangsimpedantie
<2,5 Ω

Minimale belastingsimpedantie
4 Ω

Hoofdtelefoonuitgang
3,5 mm (1/8") stereo

Low Shelf
2 dB stapgrootte

Selecteerbaar: –6 tot +6 dB bij 100 Hz

High shelf
2 dB stapgrootte

Selecteerbaar: –6 tot +6 dB bij 10 kHz

Volumebegrenzer
3 dB stapgrootte

Selecteerbaar: –3 tot –21 dB

Nettogewicht
196 g (6,6 oz.) (met batterijen)

Afmetingen
99 x 66 x 23 mm H x B x D

Batterijgebruiksduur
continugebruik

AA-batterijen	5 uur en 30 minuten
SB900C	8 uur en 10 minuten

Bedrijfstemperatuur
–18 °C tot +63 °C

Optionales Zubehör und Ersatzteile

Shure Lithium-Ion Rechargeable Battery.	SB900C

AA-batterijadapter	65A15224
Dynamische MicroDriver-oortelefoon	SE112
Dynamische MicroDriver-oortelefoon	SE215
High-definition MicroDriver-oortelefoon met afgestemde baspoort	SE315
High-definition oortelefoon met dubbele MicroDrivers	SE425
High-definition oortelefoon met driedubbele MicroDrivers	SE535
High-definition oortelefoon met vierdubbele MicroDrivers	SE846
Set voor montage in een rack	RPW503
Set voor montage in twee racks	RPW504

Certificering

Voldoet aan de essentiële vereisten van de volgende Europese Richtlijnen:

- Laagspanningsrichtlijn 2014/35/EU

Is conform de relevante vereisten van regelgeving (EG) nr.278/2009 voor externe laagspanningsvoedingen.

Voldoet aan de essentiële vereisten van de volgende Europese Richtlijnen:

- WEEE-richtlijn 2012/19/EU zoals gewijzigd door 2008/34/EG
- RoHS-richtlijn EU 2015/863

Opmerking: *houd u aan de plaatselijke richtlijnen voor recycling van elektronisch afval*

Dit product voldoet aan de essentiële vereisten van alle toepasselijke Europese richtlijnen en komt in aanmerking voor CE-markering.

CE Verklaring: Shure Incorporated verklaart hierbij dat voor dit product met CE-markering is vastgesteld dat deze voldoet aan de vereisten van de Europese Unie. De volledige tekst van de EU-verklaring van conformiteit is beschikbaar op de volgende website: https://www.shure.com/en-EU/support/declarations-of-conformity.

Erkende Europese vertegenwoordiger:
Shure Europe GmbH
Afdeling: Wereldwijde conformiteit
Jakob-Dieffenbacher-Str. 12
75031 Eppingen, Duitsland
Telefoon: +49-7262-92 49 0
Fax: +49-7262-92 49 11 4
E-mail: EMEAsupport@shure.de

Goedgekeurd volgens de bepaling over conformiteitsverklaring (DoC) van FCC Deel 15.

Voldoet aan vereisten van RSS-GEN.

Compliantielabel Industry Canada ICES-003: CAN ICES-3 (B)/NMB-3(B)

Dit apparaat voldoet aan de RSS-norm(en) van Innovation, Science and Economic Development Canada voor licentievrijstelling van (een) zender(s)/ontvanger(s). Op het gebruik zijn de volgende twee voorwaarden van toepassing:

1. Dit apparaat mag geen interferentie veroorzaken.

2. Dit apparaat moet alle interferentie accepteren, inclusief interferentie die een ongewenste werking van het apparaat kan veroorzaken.

L'émetteur/récepteur exempt de licence contenu dans le présent appareil est conforme aux CNR d'Innovation, Sciences et Développement économique Canada applicables aux appareils radio exempts de licence. L'exploitation est autorisée aux deux conditions suivantes :

1. L'appareil ne doit pas produire de brouillage;
2. L'appareil doit accepter tout brouillage radioélectrique subi, même si le brouillage est susceptible d'en compromettre le fonctionnement.

（一）本产品符合“微功率短距离无线电发射设备目录和技术要求”的具体条款和使用场景；

（二）不得擅自改变使用场景或使用条件、扩大发射频率范围、加大发射功率（包括额外加装射频功率放大器），不得擅自更改发射天线；

（三）不得对其他合法的无线电台（站）产生有害干扰，也不得提出免受有害干扰保护；

（四）应当承受辐射射频能量的工业、科学及医疗（ISM）应用设备的干扰或其他合法的无线电台（站）干扰；

（五）如对其他合法的无线电台（站）产生有害干扰时，应立即停止使用，并采取措施消除干扰后方可继续使用；

（六）在航空器内和依据法律法规、国家有关规定、标准划设的射电天文台、气象雷达站、卫星地球站（含测控、测距、接收、导航站）等军民用无线电台（站）、机场等的电磁环境保护区域内使用微功率设备，应当遵守电磁环境保护及相关行业主管部门的规定。