RADIAL SGI STEREO TX|RX
(Stereo Instrument Line Driver)



- Numéro d'article et EAN :
    - SGI-Stereo-System: 71073 | 676101047659 | Pack SGI TX et SGI RX
    - SGI-Stereo-TX Transmitter: 71074 | 676101047666 | SGI TX (article à l'unité)
    - SGI-Stereo-RX Receiver: 71075| 676101047673 | SGI RX (article à l'unité)
- Dimensions de l'emballage : 29.5 x 12 x 6.5 cm (pack) | 16 x 10.5 x 7 cm (article à l'unité)
- Poids : 1.02 kg (pack) | 0.51 kg (article à l'unité)
- Images | Traductions | Manuel d'utilisation

Ce que les détaillants doivent savoir

- Accepte une paire de signaux instrumentaux asymétriques et vous permet de les transmettre jusqu'à 100 mètres sans bruit ni perte de signal. Idéal pour les grandes scènes et les applications en studio utilisant des pédaliers stéréo.
- Le système SGI-Stereo se compose de deux unités : l'émetteur SGI-Stereo-TX et le récepteur SGI-Stereo-RX.
- • SGI-Stereo-TX et SGI-Stereo-RX sont disponibles soit sous forme d'ensemble (référence xxxxx), soit individuellement (SGI-TX : xxxxx/ SGI-RX : xxxxx).
- • Connectez votre guitare ou votre pédalier stéréo à l'entrée SGI-Stereo-TX et vos amplificateurs aux sorties SGI-Stereo-RX. La connexion entre SGI-TX et SGI-RX s'effectue via un câble Ethernet Cat5 standard, et vous êtes prêt à commencer.
- Exemples d'application:
    - Studio : permet aux guitaristes de rester dans la salle de contrôle et d'entendre réellement ce qui sort des moniteurs du studio pendant qu'ils jouent.
    - Live : permet aux guitaristes d'utiliser de longs câbles sur scène tout en préservant la tonalité et en fournissant un signal clair et sans bruit aux amplis distants ou aux enceintes d'isolation..





Liste des fonctionnalités (SGI System RX & TX)

- Système de transmission stéréo symétrique pour pédales de guitare stéréo, pédaliers ou modélisateurs d'amplis
- Transmission symétrique sans bruit et sans perte de deux signaux d'instruments jusqu'à une distance de 100 mètres
- Disponible en pack (SGI Stereo TX + SGI Stereo RX) ou en composants individuels
- Le pack comprend un récepteur stéréo (SGI Stereo RX) et un émetteur stéréo (SGI Stereo TX)
- Connexion entre TX et RX via un seul câble Ethernet Cat5 standard (non fourni)
- SGI Stereo TX : deux entrées instrument Hi-Z 6,3 mm (G/D) et sortie RJ45 etherCON verrouillable
- SGI Stereo RX : entrée RJ45 etherCON verrouillable et deux sorties 6,3 mm (G/D) pour la connexion d'un amplificateur ou d'un pédalier
- Empêche les interférences et les pertes de signal causées par les longs câbles et les systèmes d'éclairage
- Transformateurs Jensen haut de gamme pour une qualité sonore naturelle et transparente
- Idéal pour les studios, par exemple pour acheminer les signaux stéréo des guitares depuis les salles de contrôle vers des cabines d'isolation éloignées
- Parfait pour les grandes scènes et les configurations d'amplificateurs stéréo hors scène
- Compatible avec les alimentations électriques adaptées aux pédaliers, de 9 V à 18 V (SGI Stereo TX)
- Le module récepteur (SGI Stereo RX) ne nécessite pas d'alimentation électrique propreL/R Thru outputs (SGI Stereo RX) for feeding local amplifiers or direct boxes
- Les commutateurs Ground Lift (SGI Stereo RX) réduisent les problèmes de boucle de masse.
- Le commutateur d'inversion de polarité à 180° sur la sortie gauche (SGI Stereo RX) corrige les problèmes de phase entre les amplificateurs.
- Développé et fabriqué par Radial Canada.

Liste des fonctionnalités (SGI-TX Transmitter only)

- Module émetteur stéréo du système d'amplification de ligne stéréo Radial SGI
- Module récepteur (SGI Stereo RX) requis
- Transmission symétrique sans bruit et sans perte des signaux stéréo des instruments jusqu'à une distance de 100 mètres
- Deux entrées instrument Hi-Z 6,3 mm (G/D) pour guitare, basse et claviers
- Sortie RJ45 etherCON verrouillable
- Utilise des circuits tampons haute performance pour la transmission de signaux stéréo sur de longues distances
- Transformateurs Jensen haut de gamme pour une qualité sonore naturelle et transparente
- Compatible avec les alimentations électriques de 9 V à 18 V adaptées aux pédaliers
- Idéal pour les studios, par exemple pour acheminer les signaux stéréo de guitare depuis les salles de contrôle vers des cabines d'isolation éloignées
- Parfait pour les grandes scènes et les configurations d'amplificateurs stéréo à distance
- Développé et fabriqué par Radial Canada

Liste des fonctionnalités (SGI-RX Receiver seulement)

- Module récepteur stéréo du système d'amplificateur de ligne stéréo Radial SGI
- Module émetteur (SGI Stereo TX) requis
- Transmission symétrique sans bruit et sans perte des signaux d'instruments stéréo jusqu'à une distance de 100 mètres
- Entrée RJ45 etherCON verrouillable
- Deux sorties 6,3 mm (G/D) pour connexion à un amplificateur ou un pédalier

- Reçoit, convertit et ajuste l'impédance du signal pour une reproduction fidèle du son stéréo
- Transformateurs Jensen haut de gamme pour une qualité sonore naturelle et transparente
- Sorties G/D Thru pour alimenter des amplificateurs locaux ou des boîtiers de direct
- Les commutateurs Ground Lift réduisent les problèmes de boucle de masse
- Commutateur d'inversion de polarité à 180° sur la sortie gauche pour corriger l'annulation de phase
- Ne nécessite pas d'alimentation électrique propre
- Idéal pour les studios, par exemple pour acheminer les signaux stéréo des guitares depuis les salles de contrôle vers des cabines d'isolation éloignées
- Parfait pour les grandes scènes et les configurations d'amplificateurs stéréo hors scène
- Développé et fabriqué par Radial Canada

RADIAL SGI STEREO LINE-DRIVER-SYSTEM - B2B Download Link

Applications

a) Utilisation du SGI Stereo en studio

Le SGI Stereo est l'interface idéale pour l'enregistrement en studio. Vous pouvez désormais vous installer dans la régie et jouer de la guitare tout en entendant réellement ce qui sort des moniteurs pendant que vous jouez. Il suffit de connecter votre guitare ou votre pedalboard au TX à l'aide de deux câbles instrument jack 6,35 mm (¼"), de relier le TX au RX avec un seul câble Ethernet Cat5 standard, et de jouer à votre guise

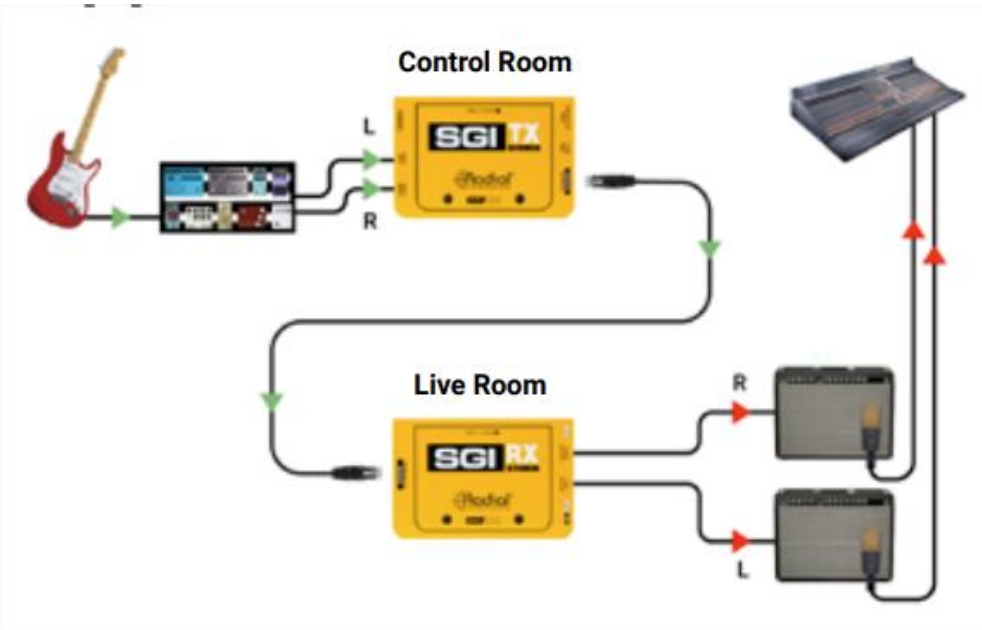

b) Utilisation du Radial SGI Stereo sur scène

Le SGI Stereo est une solution clé en main pour les grandes scènes, où les signaux de guitare à haute impédance sont souvent affectés par la capacitance des longs câbles ou par des bruits dus aux systèmes d'éclairage. Le SGI Stereo symétrise le signal provenant de votre pedalboard et le transmet sans bruit. Idéal pour les cabines d'isolation, les amplificateurs placés sous la scène ou les « quiet rooms » déportées.

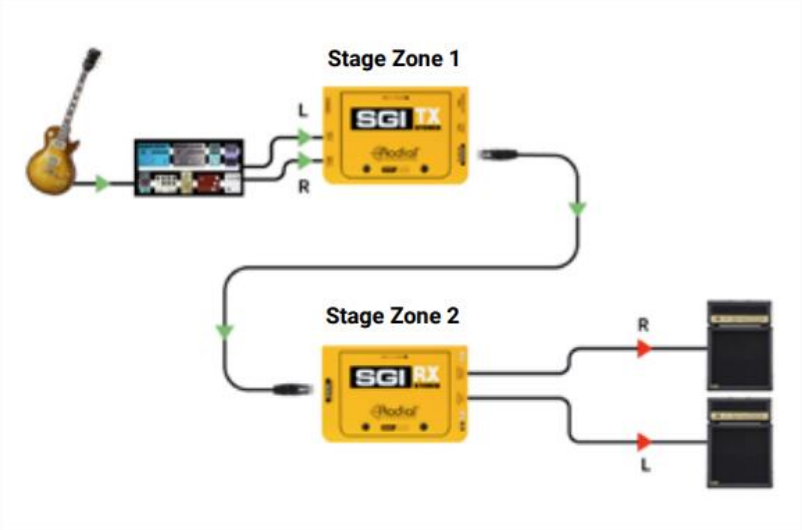

c) Une solution pour les systèmes de routage complexes

Le système SGI Stereo est un outil remarquable pour gérer des configurations de scène complexes. Vous pouvez également utiliser un SGI original pour router le signal d'un récepteur sans fil vers votre pedalboard, puis employer une paire d'unités SGI Stereo pour envoyer la sortie stéréo de votre pedalboard vers des amplificateurs de guitare distants et transmettre le signal jusqu'à 100 mètres (300 ft) sans aucun bruit.

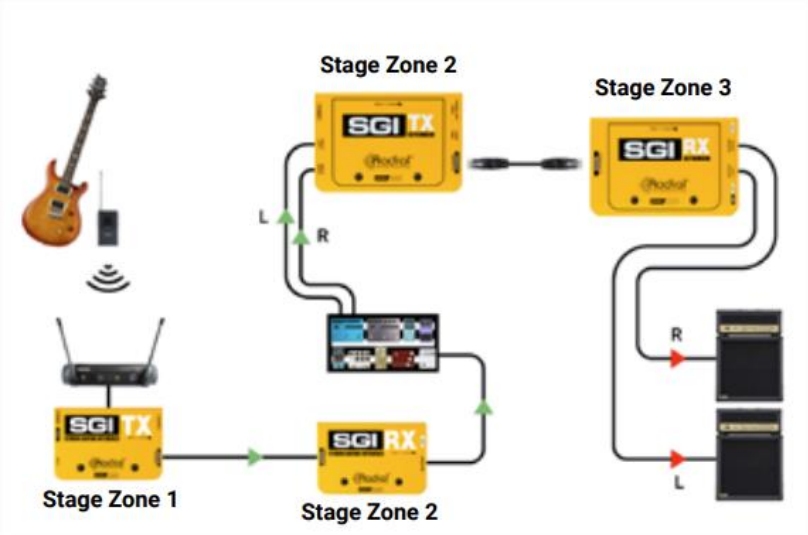

Description

Le SGI Stereo est un système de transmission stéréo haute performance pour guitare et basse qui prend deux signaux d'instruments asymétriques et permet leur transmission sur de longues distances, sans aucun bruit ni perte de signal. En convertissant les signaux en transmission symétrique, le SGI Stereo fournit un son stéréo cristallin aux amplificateurs distants, aux cabines d'isolation ou aux salles d'amplification de studio.

Caractéristiques principales :
- Pilote de ligne stéréo symétrique pour guitare et basse
- Envoie des signaux stéréo jusqu'à 100 mètres (300 pieds) sans perte
- Transformateurs Jensen haut de gamme pour une qualité sonore optimale
- Offre un son naturel aux amplificateurs stéréo hors scène
- Transmet l'audio analogique via un seul câble Ethernet Cat5

Le système SGI Stereo est idéal pour les grandes scènes où les signaux d'instruments à haute impédance sont souvent affectés par la capacité des longs câbles ou les interférences provenant des systèmes d'éclairage. En équilibrant le signal stéréo provenant d'un pédalier ou d'un instrument, le SGI Stereo garantit une transmission claire et sans bruit, parfaite pour les cabines d'isolation, les amplificateurs sous scène ou les salles « silencieuses » éloignées.

Dans les configurations live complexes, le SGI Stereo offre une solution élégante pour gérer les installations stéréo. Il permet aux guitaristes d'acheminer les sorties stéréo du pédalier vers des amplificateurs distants tout en conservant la tonalité, la clarté et l'intégrité de phase sur de longues distances.

En studio, le SGI Stereo est tout aussi efficace. Les guitaristes peuvent rester dans la salle de contrôle et jouer tout en contrôlant leur son à l'aide d'enceintes de studio, tandis que les amplificateurs de guitare stéréo sont placés à distance dans une pièce isolée, garantissant ainsi un contrôle précis et un environnement d'enregistrement confortable.

Le système SGI Stereo se compose de deux éléments:
- SGI Stereo TX (Transmitter)
- SGI Stereo RX (Receiver)

La connexion entre le SGI Stereo TX et le RX s'effectue à l'aide d'un seul câble Ethernet Cat5 standard. Deux signaux d'instruments asymétriques sont connectés au SGI Stereo TX, transmis sous forme symétrique, puis reconvertis en signaux asymétriques au niveau du SGI Stereo RX pour être connectés à des amplificateurs ou des pédales.
Le système d'amplificateur de ligne stéréo SGI intègre des transformateurs Jensen haut de gamme afin de garantir une qualité sonore optimale. Ces transformateurs offrent une excellente isolation, une réponse en fréquence constante, un faible niveau de bruit et une distorsion minimale, préservant ainsi le caractère naturel des signaux des instruments sur de longues distances.

Le SGI Stereo TX peut être alimenté par des blocs d'alimentation standard adaptés aux pédaliers, allant de 9 V à 18 V. Le SGI Stereo RX ne nécessite pas de bloc d'alimentation propre.

Le SGI Stereo RX offre des fonctionnalités supplémentaires, notamment des commutateurs Ground Lift dédiés pour réduire les problèmes de boucle de masse, des sorties L/R thru pour alimenter des amplificateurs locaux et un commutateur d'inversion de polarité à 180° sur la sortie gauche pour corriger

l'annulation de phase lors de l'utilisation de plusieurs amplificateurs.