Algemene beschrijving

De Shure UA860V is een passieve, geaarde omnidirectionele VHF-antenne voor gebruik met draadloze VHF-systemen.

Kenmerken

- Verbetert ontvangst van draadloos signaal aanzienlijk
- Omnidirectioneel dipoolontvangstpatroon
- Geïntegreerde houder voor microfoonstandaard
- Bevat UA8-174-216-antenne, adapter met schroefdraad en een coaxiale antennekabel van 3 m (10 ft)

Plaatsing

- Kies een locatie voor het plaatsen van de antenne overeenkomstig de juiste richtlijnen voor bekabeling en antenneplaatsing.
- Sluit de meegeleverde UA8-antenne aan op de bovenste plaat van de UA860V.
- Sluit de UA860V aan op de ontvanger of het antennedistributiesysteem.
- Monteer de UA860V op een microfoonstandaard. Voor optimale prestaties moet de antenne rechtop staan, met de aardingsplaat horizontaal.

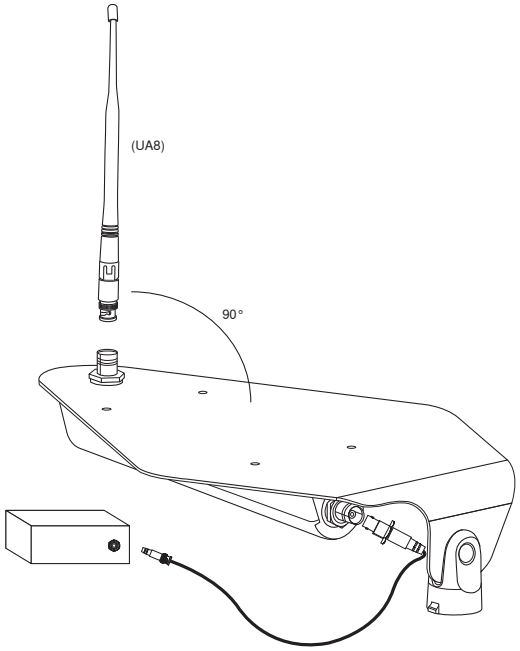

Plaatsing UA860V

Kabelonderhoud

Om een topprestatie van antennekabels te waarborgen:

- Vermijd scherpe bochten of knikken in de kabels.
- Vervorm de kabels niet met geïmproviseerde klemmen, zoals een over de klem krom geslagen spijker.
- Gebruik de antenne niet voor permanente buiteninstallaties.
- Stel de antenne niet bloot aan zeer vochtige omgevingen.

Antennekabels selecteren

Gebruik een coaxiale kabel van 50 ohm met lage verliezen, zoals RG-8U. Shure levert vooraf afgesloten antennekabels van 6 tot 100 voet.

Plaatsing van de antenne

Volg de onderstaande richtlijnen bij het plaatsen van antennes:

- Ontvangers, versterkers en andere hulpmiddelen moeten voor gebruik binnen hetzelfde frequentiebereik als de antenne worden gekwalificeerd.
- Plaats antennes ten minste één golflengte (1,75 m) uit elkaar.
- Houd antennes uit de buurt van metalen voorwerpen.
- Plaats antennes zodanig dat er geen obstakels zijn tussen de antenne en de zender (inclusief het publiek).
- Plaats antennes zo dicht mogelijk bij de zender, zoals naast het podium (in plaats van op een front-of-house-locatie).
- Voor kabeltrajecten langer dan 15 meter (50 ft) kan een lijnversterker (Shure UA834) nodig zijn om signaalverlies te compenseren.

Belangrijk: Voer altijd een "rondlooptest" uit om de dekking te controleren alvorens een draadloos systeem te gebruiken voor een toespraak of optreden. Experimenteer met de antenneplaatsing om de optimale positie te bepalen. Breng indien nodig een markering aan op "probleemplekken" en vraag sprekers of artiesten om die gebieden te vermijden.

Kijk online voor meer informatie

Ga voor meer informatie naar http://www.shure.com

©2017 Shure Incorporated

Productgegevens

RF-frequentiebereik
174 tot 216 MHz

Ontvangstpatroon
Omnidirectioneel, Dipool

Voltage Standing Wave Ratio (VSWR)
gespecificeerd bij 50 Ω
<2:1

Connector
Vrouwelijk, BNC

Afmetingen
284 mm x 39 mmdiam.

Nettogewicht
zonder kabel
275 g (9,72 oz.)

Accessoires

Bijgeleverde accessoires

Coaxiaalkabel, BNC-BNC van 10 ft	PA725
Adapter voor 5/8 inch tot 3/8 inch schroefdraad	31A1856

Certificering

Dit product voldoet aan de essentiële vereisten van alle toepasselijke Europese richtlijnen en komt in aanmerking voor CE-markering.

De CE-conformiteitsverklaring kan worden verkregen via:
www.shure.com/europe/compliance

Erkende Europese vertegenwoordiger:
Shure Europe GmbH
Hoofdkantoren in Europa, Midden-Oosten en Afrika
Afdeling: EMEA-goedkeuring
Jakob-Dieffenbacher-Str. 12
75031 Eppingen, Duitsland
Telefoon: +49-7262-92 49 0
Fax: +49-7262-92 49 11 4
E-mail: info@shure.de